MONTAJE MOTOR / MOTOR ASSEMBLY
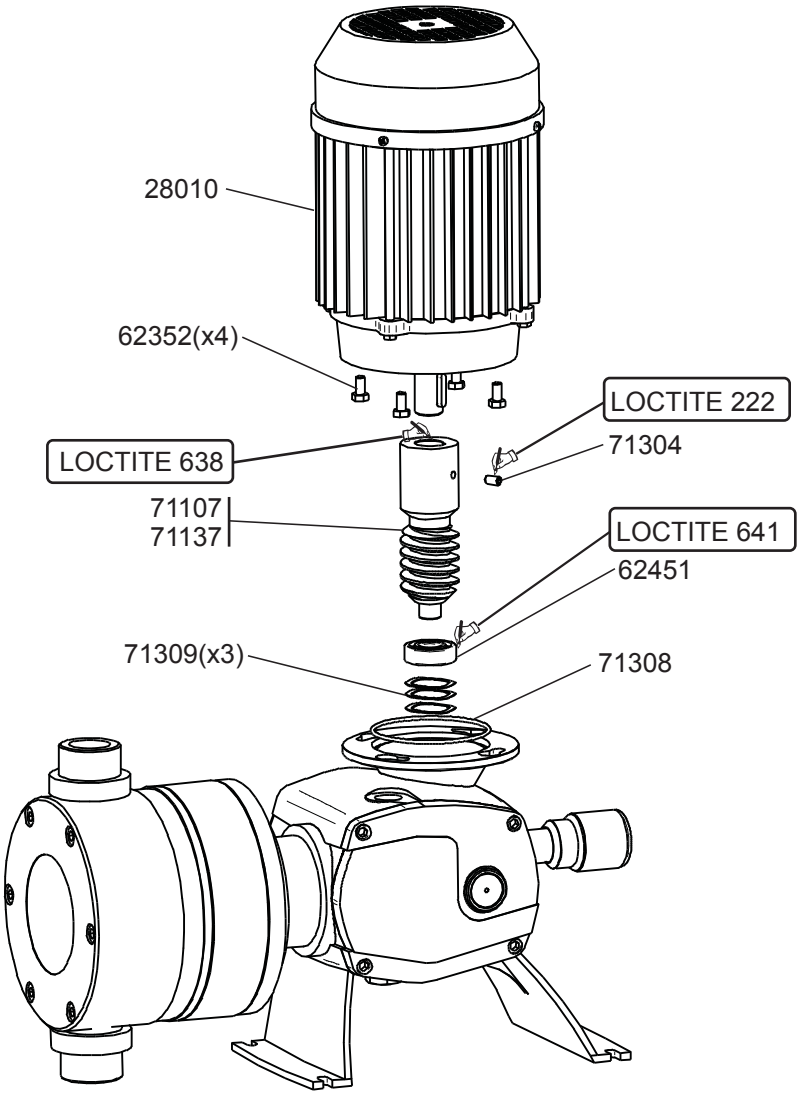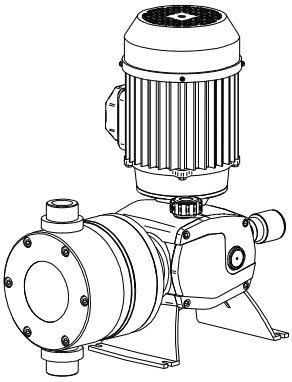
D50 004