DOSTEC50 -INSTALACIÓN EMISOR PULSOS

1

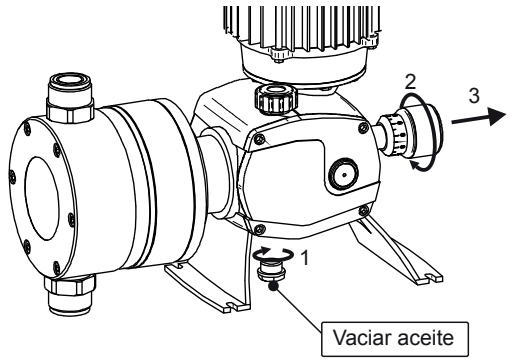

2

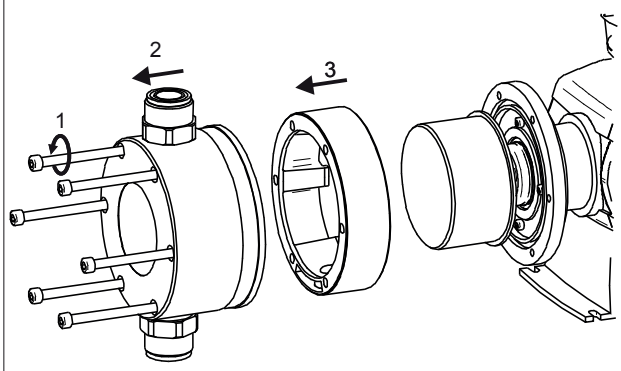

3

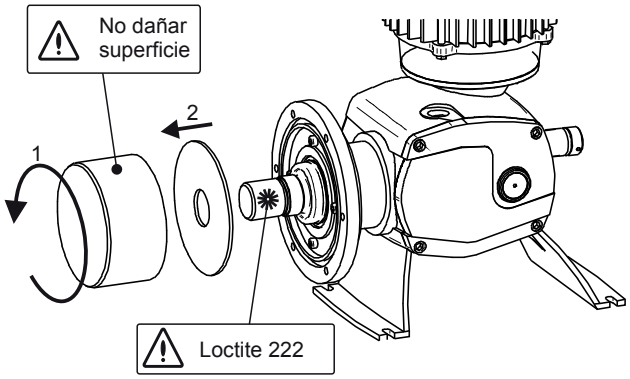

4

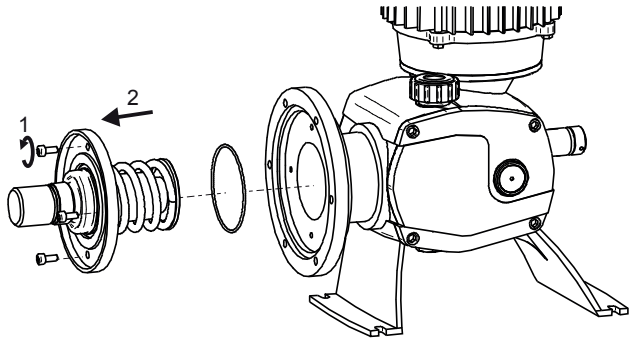

5

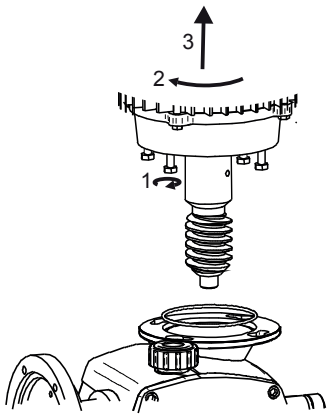

6

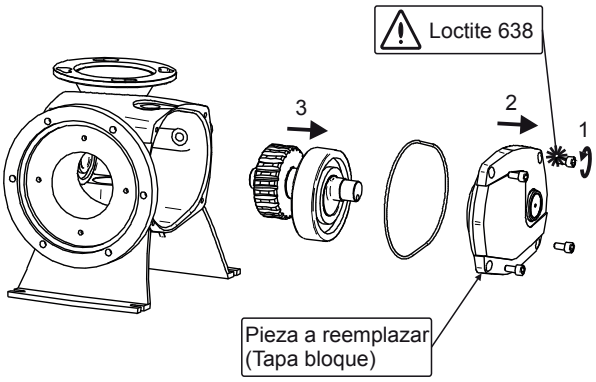

7

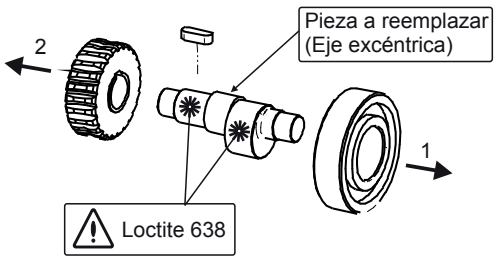

Reemplazar he instalar las piezas nuevas siguiendo los mismos pasos.
Instalar con LOCTITE en las zonas indicadas

8

1er Control
1-Conectar el tester
2-Girar manualmente el ventilador
3-Un pulso cada 12 vueltas
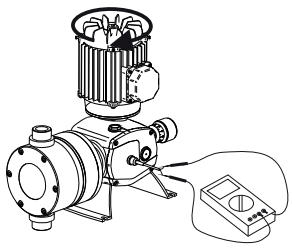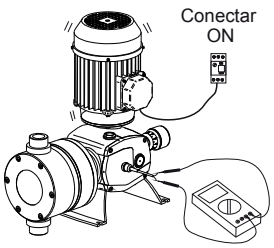
2ndo Control
1-Conectar el tester
2-Conectar la bomba
3-Detectar pulsos “on-off”