Management System
ISO 9001:2015

www.tuv.com
ID 9105017955

ITC
DOSING PUMPS

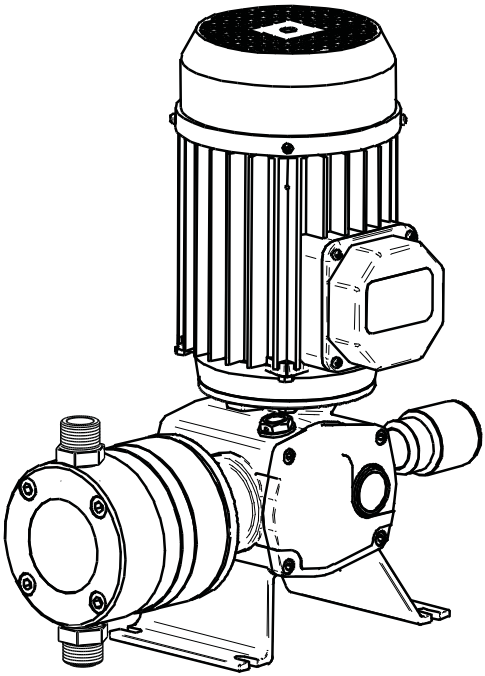

DOSTEC-40

ITALIANO

NORME DI SICUREZZA

Per evitare rischi alle persone, danni all’habitat, e garantire il coretto funzionamento dell’impianto, il personale preposto all’installzione, avviamento e manutenzione dell’impianto dovrà rispettare le intruzioni di questo manuale, con un riguardo speciale per le raccomandazioni et avvertenze indicate in modo esplicito. Inoltre si dovranno seguire le istruzione specifiche per l’utilizzo dei prodotti chimici da dosare.

INDICE

1.- DESCRIZIONE GENERALE 4

2.-TRASPORTO E MANUTENZIONE 5

3.- CARATTERISTICHE TECHNICHE 6

4.- FUNZIONAMENTO 10

5.- INSTALLAZIONE 11
- Informazione generale 11
- Allacamiento elettrico 13
- Collegamento idraulico 13
- Schema d'installazione generale 14

6.- MESSA IN MOTO 16

7.- MANUTENZIONE 18
- Spaccato DOSTEC pistone 18
- Spaccato DOSTEC membrana 22
- Manutenzione periodica 27
- Problemi: loro causa e soluzione 28

DICHIARAZIONE 29

GARANZIA 30

1.- DESCRIZIONE GENERALE

Le pompe dosatrici **DOSTEC 40** sono pompe a membrana molto precise ad alto rendimento, per la dosatura di prodotti liquidi.

Questa serie permette molteplici possibilità d'iniezione secondo la testata scelta. Les testate disponibili sono da 2.6 a 600 l/h per la serie a pistone, et da 5 a 300 per la serie a membrana.

Le pompe a dosaggio **DOSTEC 40** sono fabbricate con materiali resistenti a quasi tutti i prodotti liquidi usati in processsi dove si deve dosare un prodotto in una rete idraulica, per essempio: industria alimentare, tessile, quimica, trattamenti dell'aqcua, agricoltora, ecc. (Vedere materiali in Descrizione Tecnica). Se dovessero sorgere dei dubbi sulla compabilità dei materiali con i prodotti che si vogliono usare, sarà bene prendere contatto con il Servizio Tecnico della ITC S.L.

La portata di dosatura si può regolare senza bisogno di fermare la pompa, da 0% a 100% della sua capacità.

Sono composte come segue:

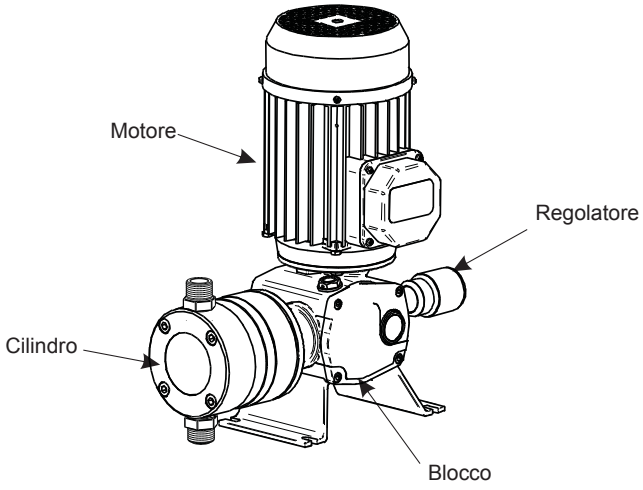

Formulazione dei codici

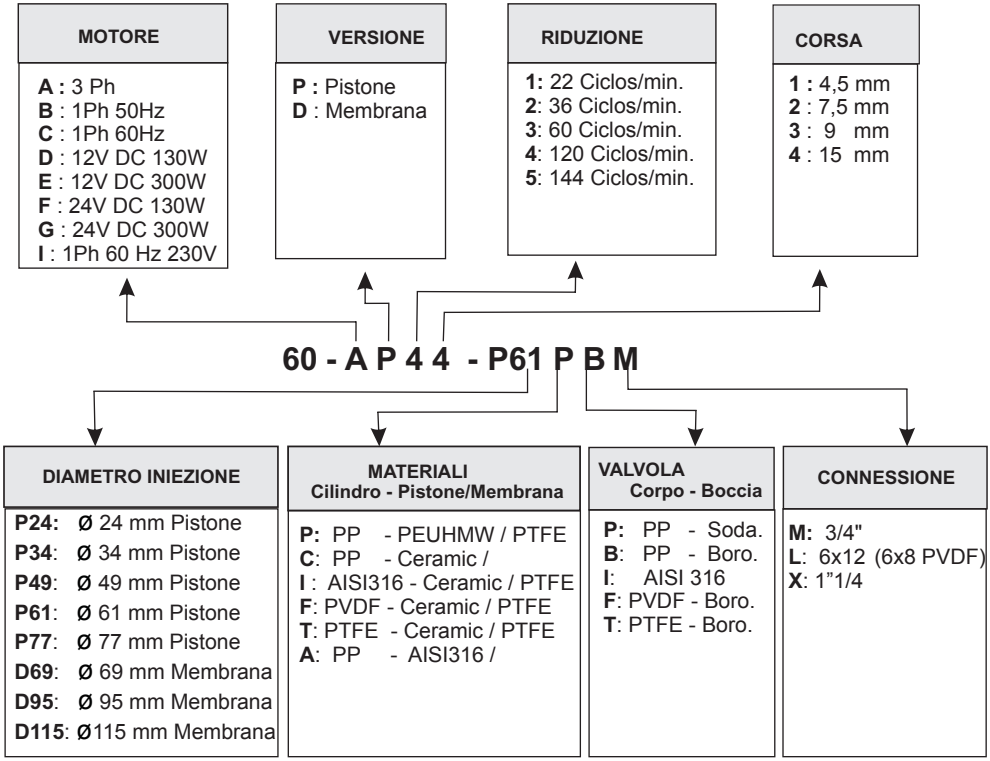

2.- TRANSPORTO E MANUTENZIONE

L'imballaggio originale è stato studiato perche il trasporto e stoccaggio dell'attrezzatura possano aver luogo senza dannegiare l'attrezzatura stessa, sempre que questi vengano fatti in spazzi asciutti, ventilati e lontano da fonti di calore.

Nell'imbalaggio si troverà:

- La pompa dosatrice DOSTEC-40
- Manuale istruzione
- Olio (250cm^3)

3.- CARATTERISTICHE TECNICHE

	CODICE	PORTATA 50Hz l/h	PORTATA 50Hz GPH	PORTATA 60Hz l/h	PORTATA 60Hz GPH	PRESSIONE bar	PRESSIONE PSI	* Elevatore aspirazione m	* Elevatore aspirazione ft
Pistone	**60-AP11-P24_ _L**	2,5	0.6	3	0.8	20/15	217	9	30
	60-AP13-P24_ _L	5	1.3	6	1.6	20/15	217	9	30
	60-AP14-P24_ _L	9	2.4	10.5	2.7	20/15	217	9	30
	60-AP33-P24_ _L	15	4	18	4.7	20/15	217	9	30
	60-AP34-P24_ _L	25	6.6	30	8	20/15	217	9	30
	***60-AP53-P24_ _L**	36	9.5	-	-	15	217	9	30
	60-AP44-P24_ _L	50	13.2	60	16	15	217	9	30
	60-AP34-P34_ _M	50	13.2	60	16	15	217	9	30
	***60-AP53-P34_ _M**	72	19	-	-	15	217	9	30
	60-AP32-P61_ _M	75	20	90	24	7	100	6	20
	60-AP44-P34_ _M	100	26.4	120	31.7	15	217	9	30
	60-AP34-P49_ _M	100	26.4	120	31.7	11	160	8	26
	***60-AP54-P34_ _M**	120	31.7	-	-	15	217	9	30
	***60-AP53-P49_ _M**	144	38.7	-	-	11	160	8	26
	60-AP34-P61_ _M	150	40	180	48	7	100	6	20
	60-AP44-P49_ _M	200	52.8	240	63.4	11	160	8	26
	***60-AP54-P49_ _M**	240	63.4	-	-	11	160	8	26
	60-AP34-P77_ _M	250	66	300	79	4.5	65	5	16
	60-AP44-P61_ _M	300	79	360	95	7	100	5	16
	***60-AP54-P61_ _M**	360	95	-	-	7	100	4	13
	60-AP44-P77_ _M	500	132	600	158	4.5	65	1,5	5
	***60-AP54-P77_ _M**	600	158	-	-	4	58	0,5	2
Membrana	**60-AD11-D69_ _L**	5.3-8	1.4-2.1	6.5-9.5	1.7-2.5	16	232	9	30
	60-AD21-D69_ _L	9.1-13	2.4-3.4	10.9-15.5	2.9-4	16	232	9	30
	60-AD31-D69_ _L	15.2-22	4-5.8	18.2-26	4.8-7	16	232	9	30
	60-AD41-D69_ _L	32-44	8.4-11.6	38-53	9.6-14	15	217	9	30
	60-AD33-D69_ _M	35-47	9.2-12.4	42-56	11-15	10	145	4	13
	***60-AD51-D69_ _L**	38-53	10-14	-	-	15	217	9	30
	60-AD42-D69_ _M	57-77	15-20.3	68-92	18-24.6	10	145	8	26
	60-AD32-D95_ _M	60-73	15.9-19.3	72-88	19-23.1	8	116	9	30
	60-AD43-D69_ _M	69-93	18.2-24.5	83-111	22-29.4	10	145	4	13
	60-AD33-D95_ _M	72-87	19-23	86-104	22.8-27.6	8	116	9	30
	***60-AD51-D95_ _M**	86-104	22.7-27.5	-	-	8	116	9	30
	60-AD32-D115_ _M	105-119	27.7-31.4	126-143	33-38	5	72	9	30
	60-AD42-D95_ _M	120-144	31.7-38	144-173	38-45.6	8	116	9	30
	60-AD33-D115_ _M	126-143	33.3-37.8	151-172	40-45	5	72	8	26
	60-AD43-D95_ _M	144-174	38-46	173-209	45.6-55	8	116	8	26
	***60-AD53-D95_ _M**	173-209	45.7-55.2	-	-	8	116	8	26
	60-AD42-D115_ _M	209-237	55.2-62.6	251-284	66-75	5	72	8	26
	60-AD43-D115_ _M	251-285	66.3-75.3	301-342	79-90	5	72	7	23
	***60-AD53-D115_ _M**	301-342	79.5-90.3	-	-	5	72	7	23

20bars modelli solo con pistoni in ceramica.
Modelli con _L includono l'innesco della valvola.
Per le pompe di pistoni 1Ph 60Hz 110V (60-CP...-...) la pressione massima è ridotta al 85%.
* Non può funzionare a 60Hz
** L'aspirazione di dosaggio, quando la testa di un tubo di aspirazione sono piene. Testato con acqua

CORRENTE ELÉTTRICA: D'accordo con la targhetta del motore
POTENZA: 0.37 KW (0.5 Hp)
PROTEZIONE : IP-55
MATERIALI:

Pistone:	P.E.U.A.P.M. / Cerámico
Membrana:	Base di elastomero rinforzato con fibra e rivestimento in P.T.F.E.
Cilindro:	P.P. / PVDF / AISI 316
Valvule(corpo):	P.P / PVDF / AISI 316
Valvule(bola) :	vidrio / vidrio borosilicato / ceramic
Ritenzione:	FPM

TEMPERATURA AMBIENTE: 0 ... 45 ºC
TEMPERATURA DEL LIQUIDO DA DOSARE: PP: 0 ... 50 ºC
PVDF: -10 ... 50 ºC
INOX: -10 ... 60 ºC

LIVELLO ACUSTICO dB(A): meno di 70
PESO: 10 Kg (22 lb)

DIMENSIONE

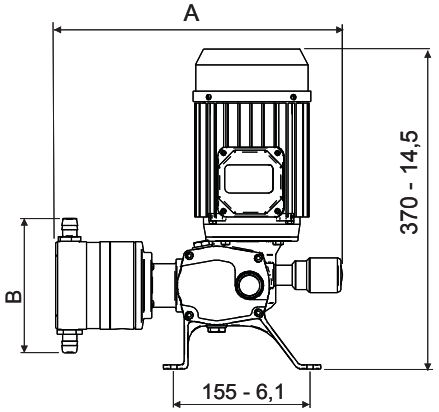

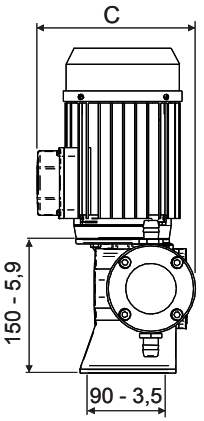

mm

Ø	A	B	C
P77	320	175	205
Rest	320	154	195

Ø	A	B	C
D69	280	154	195
D95	285	184	195
D115	285	204	207

in

Ø	A	B	C
P77	12,6	6,9	8
Rest	12,6	6	7,6

Ø	A	B	C
D69	11	6	7,6
D95	11,2	7,2	7,6
D115	11,2	8	8,1

POMPE MEMBRANA

GRAFICI PORTATA-PRESSIONE

60-.....-..... Codice

60Hz

50Hz

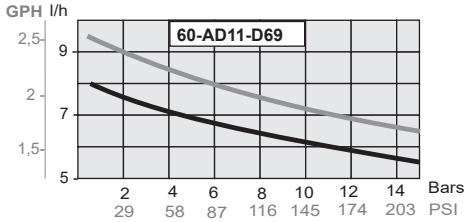

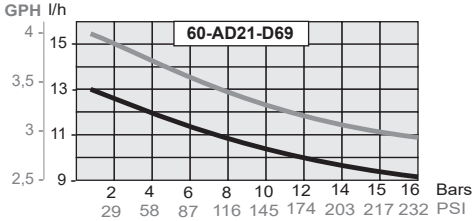

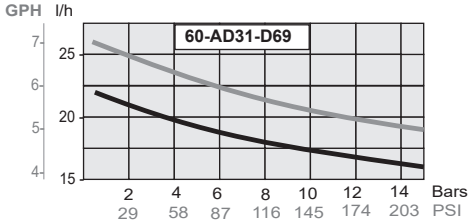

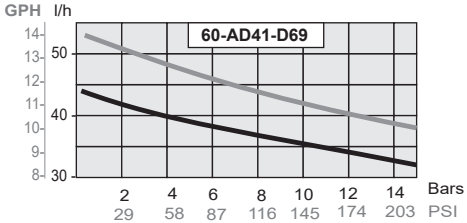

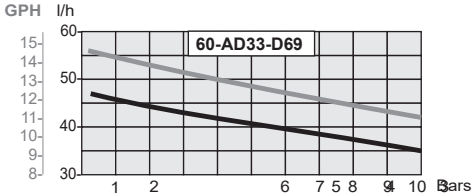

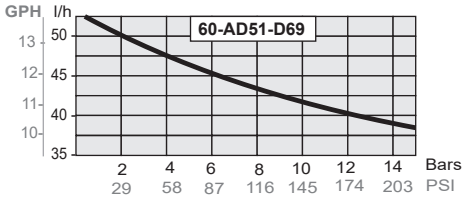

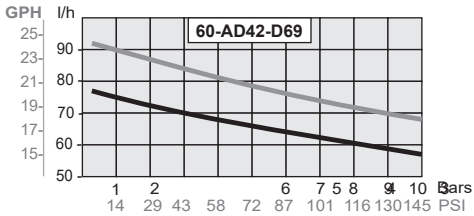

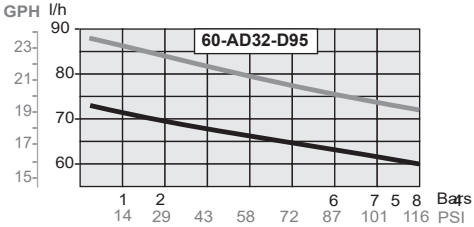

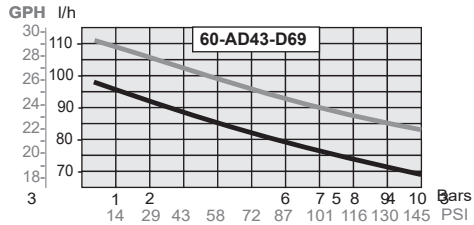

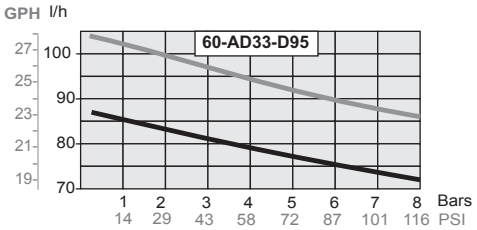
GPH l/h
60-AD33-D95
27 25 23 21 19
100 90 80 70
1 2 3 4 5 6 7 8 Bars
14 29 43 58 72 87 101 116 PSI

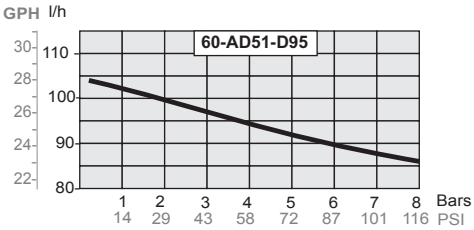
GPH l/h
60-AD51-D95
30 28 26 24 22
110 100 90 80
1 2 3 4 5 6 7 8 Bars
14 29 43 58 72 87 101 116 PSI

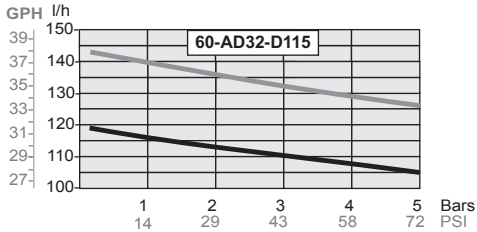
GPH l/h
60-AD32-D115
39 37 35 33 31 29 27
150 140 130 120 110 100
1 2 3 4 5 Bars
14 29 43 58 72 PSI

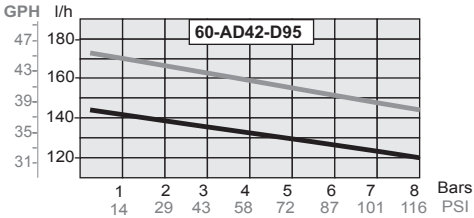
GPH l/h
60-AD42-D95
47 43 39 35 31
180 160 140 120
1 2 3 4 5 6 7 8 Bars
14 29 43 58 72 87 101 116 PSI

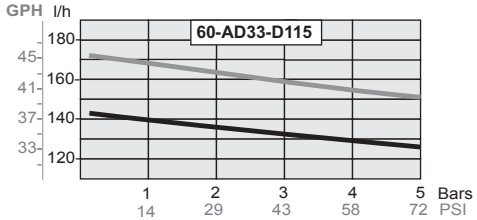
GPH l/h
60-AD33-D115
45 41 37 33
180 160 140 120
1 2 3 4 5 Bars
14 29 43 58 72 PSI

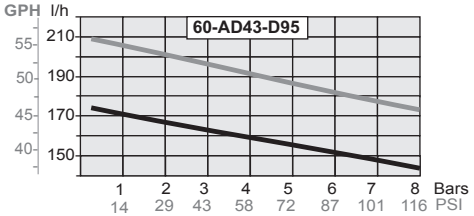
GPH l/h
60-AD43-D95
55 50 45 40
210 190 170 150
1 2 3 4 5 6 7 8 Bars
14 29 43 58 72 87 101 116 PSI

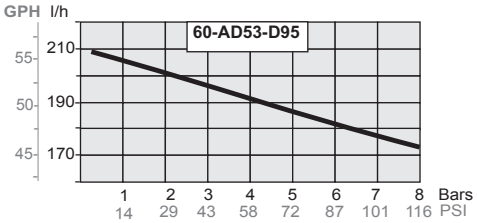
GPH l/h
60-AD53-D95
55 50 45
210 190 170
1 2 3 4 5 6 7 8 Bars
14 29 43 58 72 87 101 116 PSI

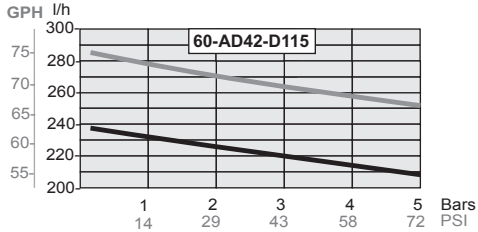
GPH l/h
60-AD42-D115
75 70 65 60 55
300 280 260 240 220 200
1 2 3 4 5 Bars
14 29 43 58 72 PSI

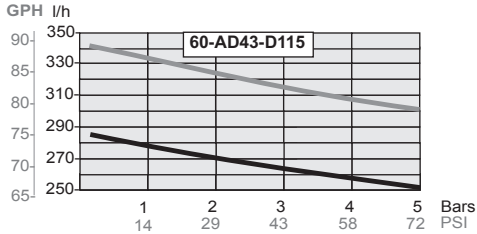
GPH l/h
60-AD43-D115
90 85 80 75 70 65
350 330 310 290 270 250
1 2 3 4 5 Bars
14 29 43 58 72 PSI

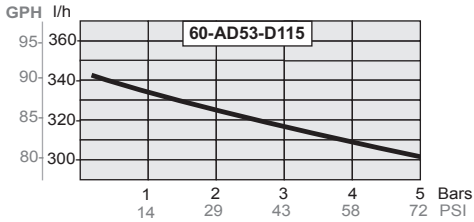
GPH l/h
60-AD53-D115
95 90 85 80
360 340 320 300
1 2 3 4 5 Bars
14 29 43 58 72 PSI

4.- FUNZIONAMENTO

Il motore elettrico trasmette la sua potenza per mezzo di un riduttore, costituito da un ingranaggio (A) e una corona (B) solidale con un asse con un eccentrico (C) che spinge un'asta (D) sulla quale è avvitato il pistone (E) o la membrana. Il ritorno avviene grazie a una molla (F).

Il regolatore micrometico **(G)** aumenta o riduce la corsa dell'albero e del pistone o la membrana, modificando la portata iniettata. La portata di dosatura può essere regolata da 0% fino al 100%.

È possibile regolare la portata per mezzo di un variatore di frequenza, modificando la portata in modo proporzionale alla frequenza fornita al motore elettrico. La portata di dosatura si può regolare dal 10% fino al 100%.

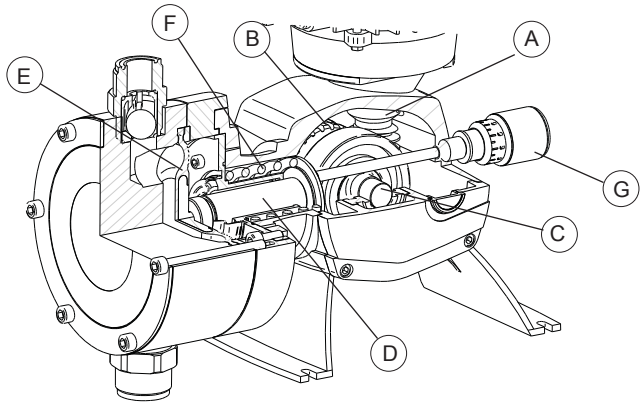

5.- INSTALLAZIONE

NOZIONI

Per l'installazione si dovrà scegliere un posto protetto dall'acqua, lontano da fonti di calore e ventilato.

Collocare la pompa verticale su una superficie rigida perfettamente orizzontale per permettere una buona lubricazione di tutti gli elementi interni. Prevedere il sufficiente spazio che permetta di fare comodamente la manutenzione basica e renda agevole il montaggio e lo smontaggio.

Fissare la pompa alla superficie piana scelta per mezzo di 4 viti (vedere disegno).

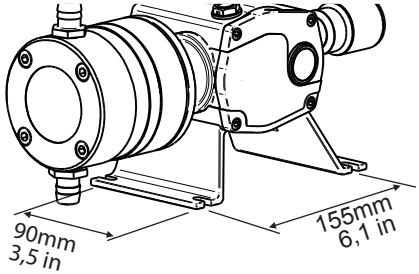

BLOCCO

Togliere il tappo dell'olio per il trasporto (rosso), riempire la pompa con l'olio fornito SAE 80W90 (o altro simile) fino al livello indicato nel visore, e sistemare il tappo di funzionamento (nero con un buco).

Capienza approssimata d'olio: 250 cm3.

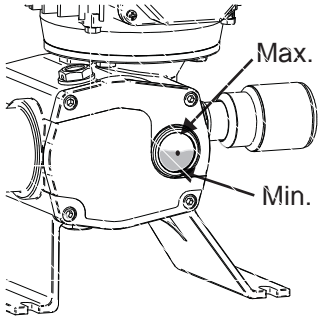

Elenco di lubrificanti:

- CEPSA SAE80W90
- REPSOL EP 80W/90
- SHELL SPIRLAXHD OIL 80W/90
- ESSO GEAR OIL 80W/90
- AGIP ROTRA MP 80W-90
- MOBILUDE HD 80W-90
- BP ENERGEAR HT 80W-90
- CATROL HYPOYC
- GULF GEAR MP SAE 80W 90
- ELF TRANSGEAR HD 80W-90

ALLACCIAMENTO ELETTRICO

Si dovrà installare e regolare la protezione elettrica del motore secondo la sua intesità nominale (salvamotore magnetotermico). (Vedere lo schema).

Si dovrà installare un dispositivo di spegnimento in caso di emergenza.

Si dovrà proteggere l’impianto per evitare messe in moto indesirate.

COLLEGAMENTO TRIFASICO (50/60 Hz)

Per lavorare a 230 V collegheremo il motore a triangolo
Per lavorare a 400 V il collegamento si farà a stella

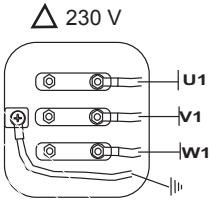

1,88 Amp

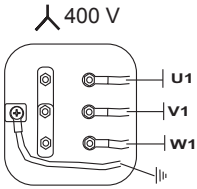

1,1 Amp

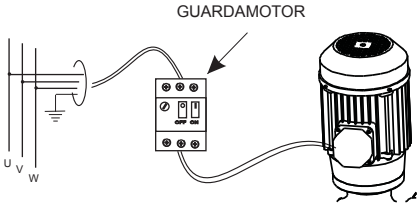

ALLACCIAMENTO MONOFASE

Installare una buona protezione
Motor 230V 50Hz **2.9 Amp.**
Motor 110V 60Hz **8.1 Amp.**

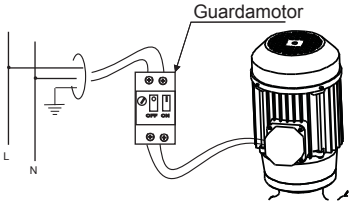

Installazione con protezione termica

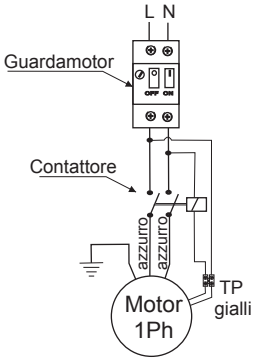

IMPIANTO IDRAULICO

Esempi di impianti

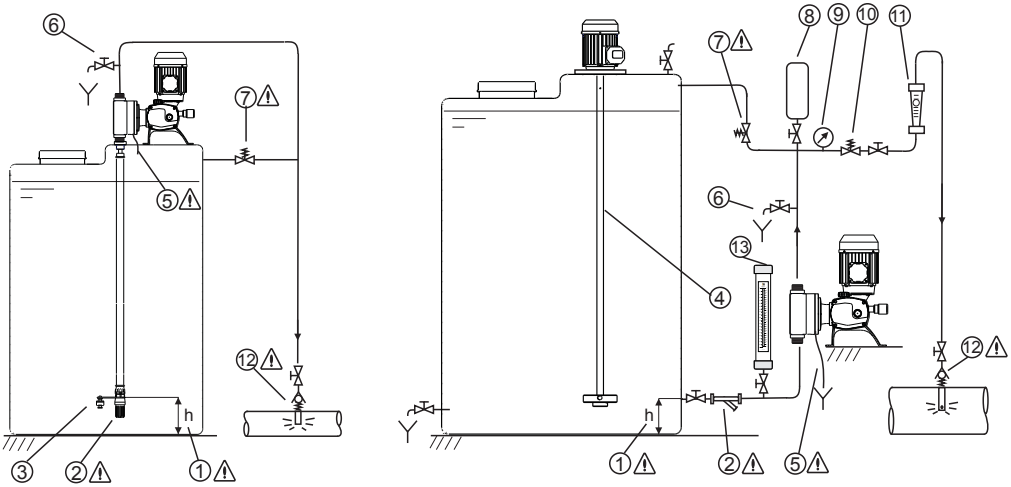

⚠ ①. Non aspirare mai il prodotto da iniettare dal fondo del serbatoio per non prelevare le particelle non dissolte

⚠ ②. Filtro. È imprescindibile installare un filtro (150 micron) nel punto di aspirazione.

③. Sensore di livello.

④. Agitatore

⚠ ⑤. Per l'evacuazione delle fuoriuscite dall'orifizio rilevatore di rotture di membrana o perdita di collari, sarà necessario collegare una manichetta o tubazione di materiale compatibile con il prodotto da versare nella parte inferiore del cilindro, e raccogliere il liquido in un luogo sicuro.

⑥. Valvola di innesco o svuotamento

⚠ ⑦. Valvola di sicurezza. Installare una valvola di sicurezza in un condotto il più vicino possibile alla pompa, per proteggere la pompa e l'impianto da eventuali sovrapressioni. Questo condotto deve condurre il liquido in un luogo sicuro.

⑧. Attenuatore di pulsazioni

⑨. Manometro

⑩. Valvola sostenitrice di pressione

⑪. Flussometro

⚠ ⑫. Valvola di ritegno di iniezione

⑬. Cilindro di calibrazione

Raccomandazioni d'installazione

ASPIRAZIONE

⚠ Aspirazione prolungata: L>2m (6.5ft)

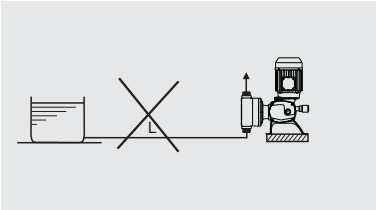

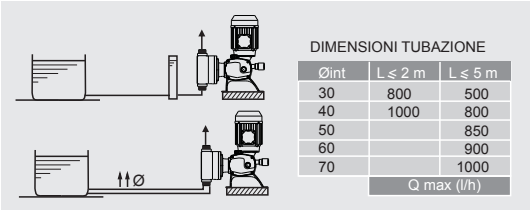

DIMENSIONI TUBAZIONE

Øint	L ≤ 2 m	L ≤ 5 m
30	800	500
40	1000	800
50		850
60		900
70		1000
	Q max (l/h)	

⚠ Aria durante l'aspirazione

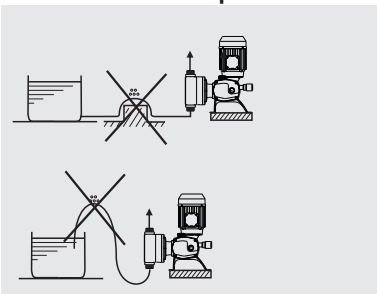

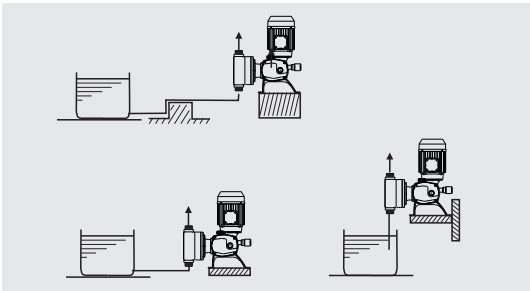

IMPULSIONE

⚠ Impulsione prolungata: l>5m (16 ft)

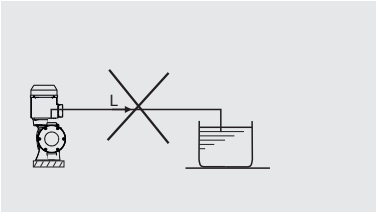

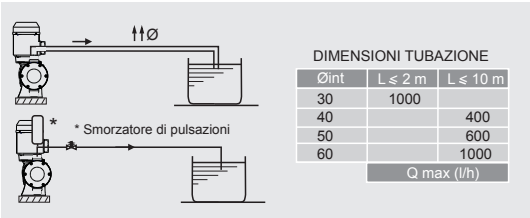

DIMENSIONI TUBAZIONE

Øint	L ≤ 2 m	L ≤ 10 m
30	1000	
40		400
50		600
60		1000
	Q max (l/h)	

⚠ Sifone

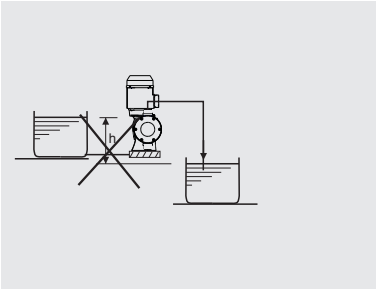

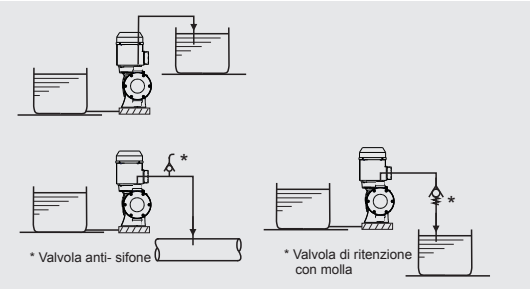

6.- MESSA IN MOTO E REGOLAZIONE

SUPPORTO: Controllare che la pompa sia ben fissa sul suo supporto.

OLIO: verificare il livello dell'olio dal mirino laterale. Sostituire il tappo di rimpimento per trasporto con quello di funzionamento.

VERIFICA DEL CIRCUITO IDRAULICO: Controllare che tutte le valvole siano aperte, e che le uscite delle valvole di spurgatura e di alleggerimento versino il liquido in una vaschetta.

CENSO DI ROTAZIONE: Mettere in moto la pompa per verificare che il censo di rotazione del motore sia uguale a quelo indicato dalla freccia. Per cambiare il censo di rotazione si dovrano invertire due fasi nella morsettiera del motore.

VERIFICA POMPA: Fare un controllo visuale / acustico del funzionamento corretto dell apompa.

INNESCO: Per rendere più facile l'innesco della pompa, soprattutto per portate ridotte e quando non ci sia una valvola di innesco, sarà bene ridure la pressione al minimo nel punto di iniezione. Se questo non è possibile, riempire il cilindro e la tubolatura di aspirazione con del liquido.

PROTEZIONE CONTRO L'ECCESSO DI PRESSIONE: Regolare la valvola di sicurezza, eccesso di pressione o alleggerimento, secondo la pressione desiderata per proteggere l'installazione senza superare mai la pressione nominale della pompa.

PROTEZIONE ELETTRICA: Regolare il dispositivo di protezione elettrica secondo la corrente nominale del motore.

PORTATA DI DOSATURA

Per mezzo del regolatore micrometico si può regolare la portata da dosare da 0 a 100%. Non è consigliabile una regolazione inferiore al 10%

1.- Alimentare la pompa immergendo la tubatura d'aspirazione in un recipiente graduato A.

2.- Marcare il livello del liquido nel recipiente.

3.- Mettere in moto la pompa e versare un volume noto (V) di liquido in un secondo recipiente B.

4.- Misurare il tempo (t) che transcorre fra la messa in moto e l'istante in cui il liquido raggiunge il livello della marca del recipiente A.

5.- La portata dosata equivale all'espressione:

Q(l/h) = V (litri) / t (secondi) x 3600

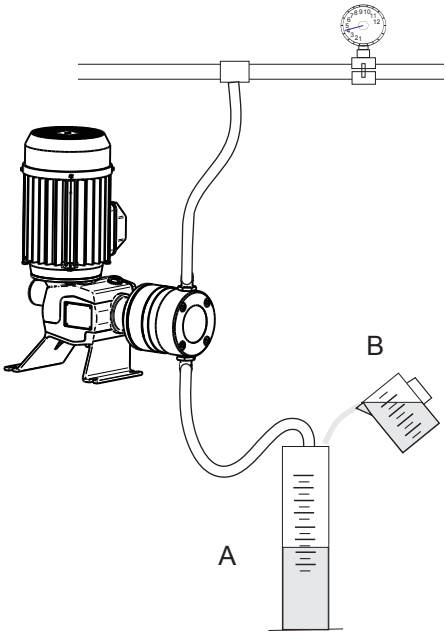

7.- MANUNTENZIONE

DOSTEC-40

(A) 28014
(B) 28021
(C) 28017
(D) 28022
(F) 28023
(E) 28024
(G) 28025

62352(x4)

60118 (144c/min)
60116 (120c/min)
60117 (60c/min)
60137 (36c/min)
60138 (22c/min)

63213
63212
60111
60319
60320(x5)
60312
63124

60-013 (p1,5)
60-032 (p0,9)

60302(x4)

60313

60-014
60-023(500L)

P.E. / Ceramic
62-132 / 62-143 (D24)
62-133 / 62-144 (D34)
60-125 / 62-145 (D49)
60-126 / 62-146 (D61)
60-127 (D77)

62129
64310
60140

63125

60-859-P (6x12)
62-857 (3/4)I

62300 (3/4)

60304

62119
63351(P77)

63420 (P24)
63421 (P34)
63422 (P49)
63423 (P61)
63424 (P77)

63332

62300 (3/4)

60-858-P (6x12)
62-856 (3/4)

62120.1-P/ F/ I (P24)
62121.1-P/ F/ I (P34)
62122.1-P/ F/ I (P49)
62123.1-P/ F/ I (P61)
63350 (P77)

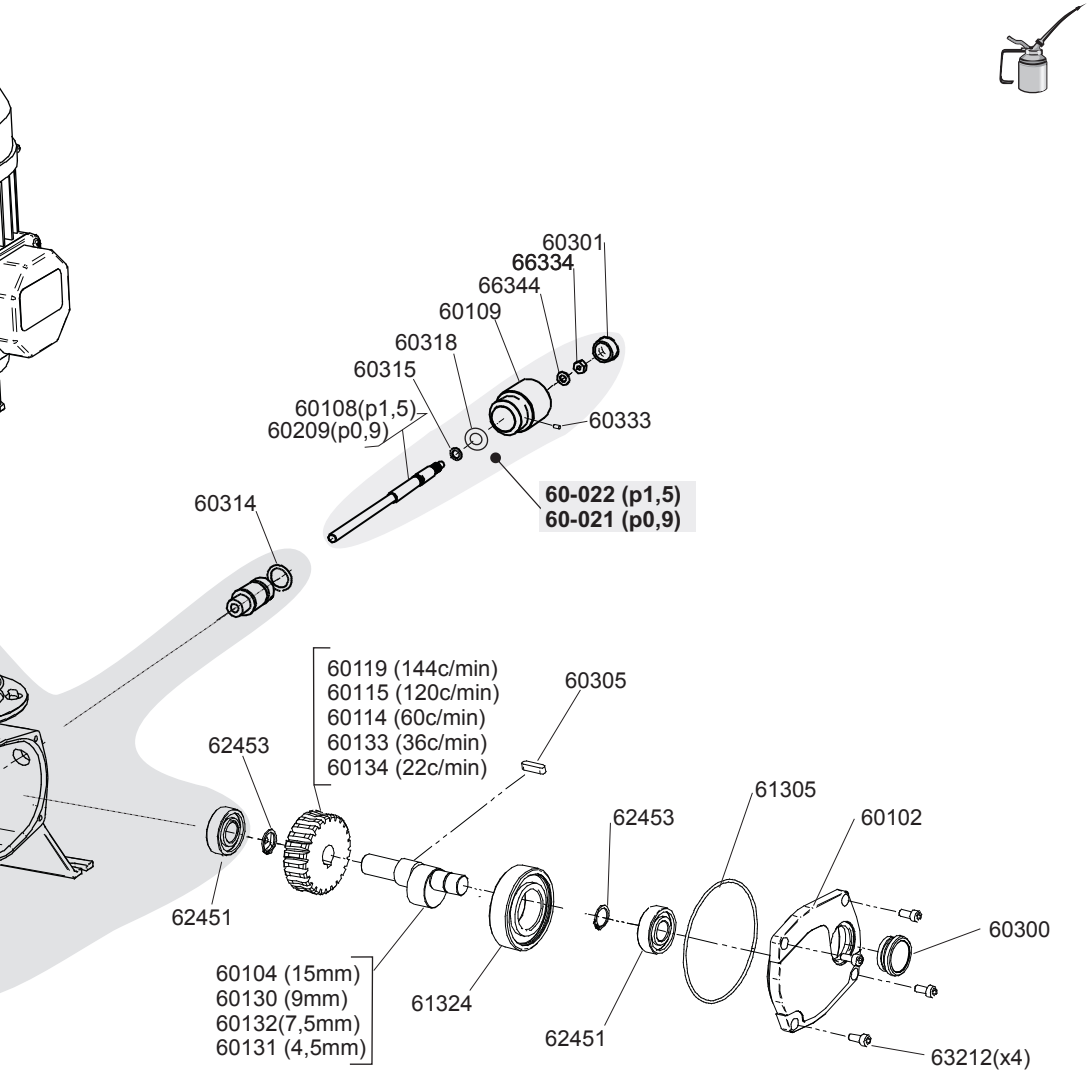
60301
66334
66344
60109
60318
60315
60108(p1,5)
60209(p0,9)
60333
60-022 (p1,5)
60-021 (p0,9)
60314
60119 (144c/min)
60115 (120c/min)
60114 (60c/min)
60133 (36c/min)
60134 (22c/min)
60305
62453
61305
62453
60102
62451
60300
60104 (15mm)
60130 (9mm)
60132(7,5mm)
60131 (4,5mm)
61324
62451
63212(x4)

LISTA DI PEZZI DOSTEC Piston

Codice	Descrizione	Quant.
28014	Electric motor 370w (1/2cv) 3ph T71 B14	1
28017	Electric motor 370w (1/2cv) 1ph 60hz 110v T71 B14 IT-526	1
28021	Electric motor 370w (1/2cv) 1ph 50hz T71 B14 high torque	1
28022	Electric motor 130w 12v dc B14	1
28023	Electric motor 130w 24v dc B14	1
28024	Electric motor 300w 12v dc B14	1
28025	Electric motor 300w 24v dc B14	1
60102	Dostec block lid	1
60104	Eccentric shaft 15	1
60108	Regulation rod 15 Dostec	1
60109	Regulator knob Dostec	1
60111	Pinion bumper Dostec	1
60114	Ring gear 1 strokes/s D40	1
60115	Ring gear 2 strokes/s D40	1
60116	Pinion 2 strokes/s D40-MF	1
60117	Pinion 2 strokes/s D40-MF	1
60118	Pinion 2.4 strokes/s D40-MF	1
60119	Ring gear 2,4 strokes/s D40	1
60-125	Piston 200 l - s M20 lock	1
60-126	Piston 300 l - s M20 lock	1
60-127	Piston 500 l M20	1
60130	Eccentric shaft 9	1
60131	Eccentric shaft 4,5	1
60132	Eccentric shaft 7,5	1
60133	Ring gear 0.6 stroke/s D40	1
60134	Ring gear 0.3 stroke/s D40	1
60137	Pinion 0.6 stroke/s D40	1
60138	Pinion 0.3 stroke/s D40	1
60140	Rod protective D40	1
60209	Diaphragm regulation rod Dostec	1
60300	Oil peep hole	1
60301	Regulator knob plug	1
60302	Screw M4x8 Din 933 A2	4
30304	Screw M4x6 DIN912 A2	1
60305	Wedging piece Din 6885-a 5x5x20	1
60312	O-ring 68x1,5 NBR	1
60313	O-ring 44x2 NBR	1
60314	O-ring 17x3,5 NBR	1
60315	O-ring 6,5x2 NBR	1
60318	Washer D8 Din 125 A2	1
60319	Bearing 608-zz (8x22x7)	1
60320	Elastic washer din137-b(21x10.5x1)	5
60333	Screw M4x8 DIN 913 A-2	1
61305	O-ring 88x2,5 NBR	1
61324	Bearing 6206zz (30x62x16) EF	1
62119	Cylinder spacer D40/MF	1
62120.1-P/F/I	Cylinder 50 l/h - s 3/4'	1
62121.-P/F/I	Cylinder 100 l/h - s 3/4'	1
62122.1-P/F/I	Cylinder 200 l/h - s 3/4'	1
62123.1--P/F/I	Cylinder 300 l/h - s 3/4'	1
62129	Bellow FPM	1
62-132	Piston 50 l/h - s M20 lock	1
62-133	Piston 100 l/h - s M20 lock	1
62-143	Piston 50 l/h - s M20 lock ceramic	1
62-144	Piston 100 l/h - s M20 lock ceramic	1

62-145	Piston 200 l/h - s M20 lock ceramic	1
62-146	Piston 300 l/h - s M20 lockceramic	1
62300	O-ring 19x3 FPM	2
62301	O-ring 19x3 NBR	2
62352	Screw M6x12 Din 933 A2	4
62451	Bearing 6202 zz	2
62453	Retaining ring 15 Din 471	2
63124	filler plug	1
63125	3/8” drain plug	1
63212	Screw M5x12 Din 912 A2	5
63213	Washer 18x5x2,5 F5	1
63332	Screw M8x90 Din 912 A2	4
63350	Cylinder 500 l/h	1
63351	500l electro flange	1
63420	Seal 25x34x6 FPM 50 l/h	2
63421	Seal 35x45x6 FPM 100 l/h	2
63422	Seal 50x60x6 FPM 200 l/h	2
63423	Seal 60x68x6 FPM 300 l/h	2
63424	Seal 78x87x6 FPM 500 l/h	2
64310	O-ring 55,5x3,5 NBR	1
66334	Nut M6 Din 934 A2	1
66344	Washer D6 Din 125 A2	1

INSIERNES

60-013	Block D40 p1.5mm assembly	1
60-014	Rod slider D40-P assembly	1
60-021	Regulator p 0,9 mm D40 assembly	1
60-022	Regulator p 1,5 mm D40 assembly	1
60-023	Rod slider D40-P 500 l/h assembly	1
60-032	Block D40 p0,9mm assembly	1

VALVOLA

60-858-P	Suction check valve hose 6X12 3/4 PP Borosilicate	1
60-859-P	Discharge check valve hose 6X12 3/4 PP Borosilicate	1
62-856-P	Suction check valve 3/4 PP Borosilicate	1
62-857-P	Discharge check valve 3/4 PP Borosilicate	1
63-803-I	Suction check valve 3/4 s.s.	1
63-804-I	Discharge check valve 3/4 s.s.	1
60-814.1-P/F/I	Priming valve 3/4 max. 50 l/h	1
60-840-P/F/I	Priming valve 3/4 max. 500 l/h	1

MANUTENZIONE KIT

60-071-P	Maintenance kit Dostec-40 P24 PP
60-072-P	Maintenance kit Dostec-40 P34 PP
60-073-P	Maintenance kit Dostec-40 P49 PP
60-074-P	Maintenance kit Dostec-40 P61 PP
60-075-P	Maintenance kit Dostec-40 P77 PP

Materiali codice: -P= Polypropylene
-F= PVDF
-I= SS 316

DOSTEC-40

Membrana

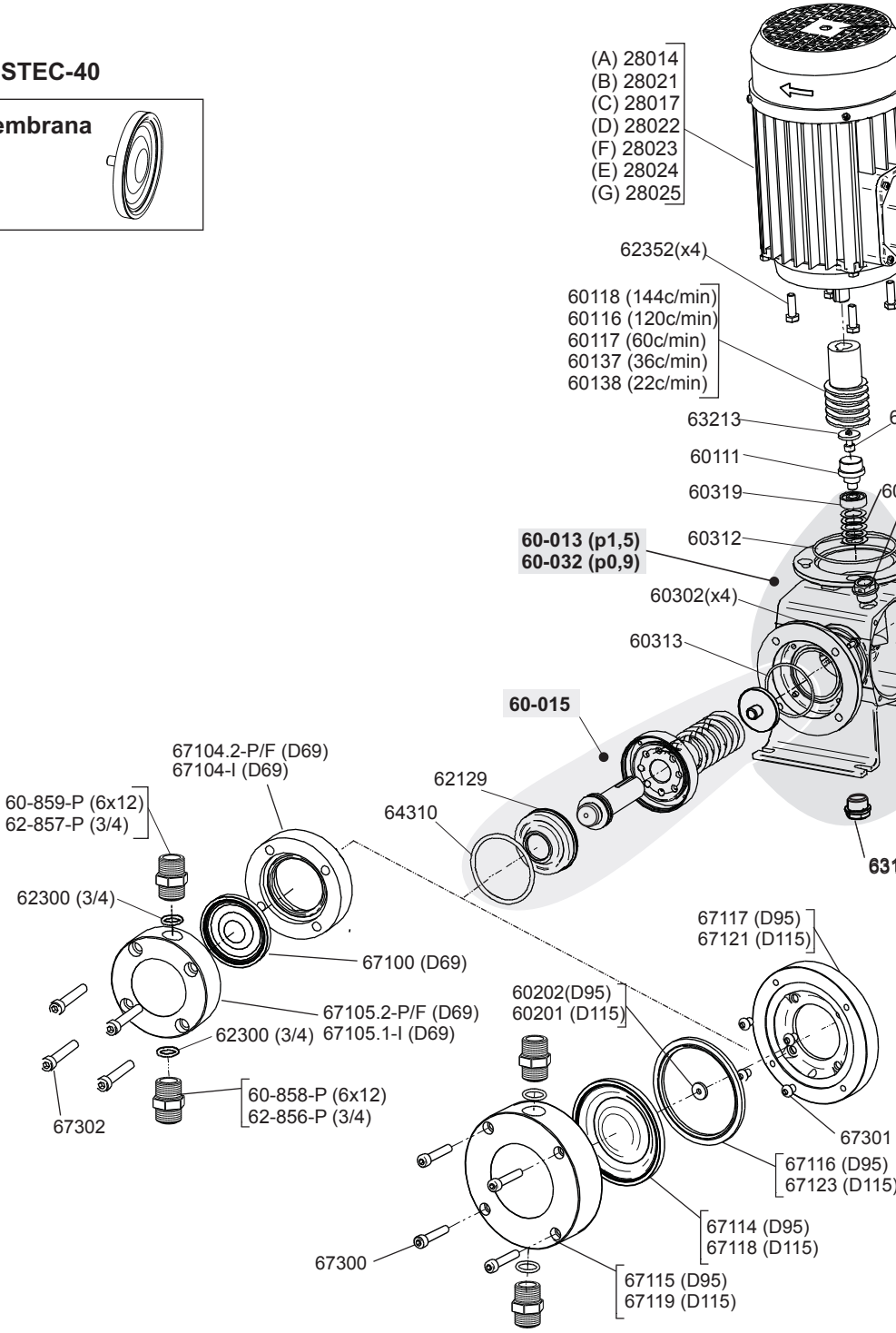

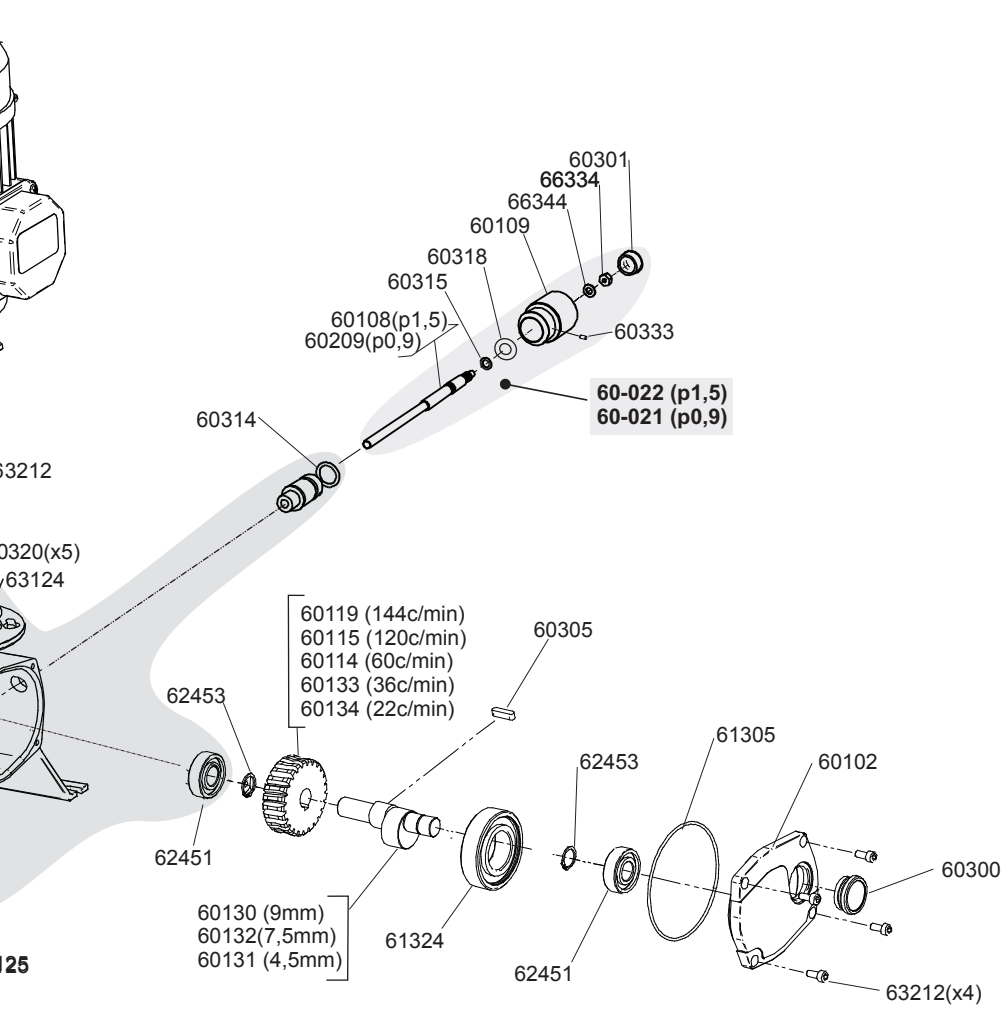
60301
66334
66344
60109
60318
60315
60108(p1,5)
60209(p0,9)
60333
60-022 (p1,5)
60-021 (p0,9)
60314
63212
0320(x5)
63124
60119 (144c/min)
60115 (120c/min)
60114 (60c/min)
60133 (36c/min)
60134 (22c/min)
60305
62453
61305
62453
60102
62451
60300
60130 (9mm)
60132(7,5mm)
60131 (4,5mm)
61324
62451
63212(x4)
125

LISTA DI PEZZI DOSTEC-40 Membrana

Codice	Descrizione	Quant.
28014	Electric motor 370w (1/2cv) 3ph T71 B14	1
28017	Electric motor 370w (1/2cv) 1ph 60hz 110v T71 B14 IT-526	1
28021	Electric motor 370w (1/2cv) 1ph 50hz T71 B14 high torque	1
28022	Electric motor 130w 12v dc B14	1
28023	Electric motor 130w 24v dc B14	1
28024	Electric motor 300w 12v dc B14	1
28025	Electric motor 300w 24v dc B14	1
60102	Dostec block lid	1
60104	Eccentric shaft 15	1
60108	Regulation rod 15 Dostec	1
60109	Regulator knob Dostec	1
60111	Pinion bumper Dostec	1
60114	Ring gear 1 strokes/s D40	1
60115	Ring gear 2 strokes/s D40	1
60116	Pinion 2 strokes/s D40-MF	1
60117	Pinion 2 strokes/s D40-MF	1
60118	Pinion 2.4 strokes/s D40-MF	1
60119	Ring gear 2,4 strokes/s D40	1
60130	Eccentric shaft 9	1
60131	Eccentric shaft 4,5	1
60132	Eccentric shaft 7,5	1
60133	Ring gear 0.6 stroke/s D40	1
60134	Ring gear 0.3 stroke/s D40	1
60137	Pinion 0.6 stroke/s D40	1
60138	Pinion 0.3 stroke/s D40	1
60201	Washer spacer diaphragm D115 (black) D40	1
60202	Washer spacer diaphragm D95 (red) D40	1
60209	Diaphragm regulation rod Dostec	1
60300	Oil peep hole	1
60301	Regulator knob plug	1
60302	Screw M4x8 Din 933 A2	4
60305	Wedging piece Din 6885-a 5x5x20	1
60312	O-ring 68x1,5 NBR	1
60313	O-ring 44x2 NBR	1
60314	O-ring 17x3,5 NBR	1
60315	O-ring 6,5x2 NBR	1
60318	Washer D8 Din 125 A2	1
60319	Bearing 608-zz (8x22x7)	1
60320	Elastic washer din137-b(21x10.5x1)	5
60333	Screw M4x8 DIN 913 A-2	1
61305	O-ring 88x2,5 NBR	1
61324	Bearing 6206zz (30x62x16) EF	1
62119	Cylinder spacer D40/MF	1
62129	Bellow FPM	1
62300	O-ring 19x3 FPM	2
62352	Screw M6x12 Din 933 A2	4
62451	Bearing 6202 zz	2
62453	Retaining ring 15 Din 471	2
63124	filler plug	1
63125	3/8” drain plug	1
63212	Screw M5x12 Din 912 A2	5
63213	Washer 18x5x2,5 F5	1
64310	O-ring 55,5x3,5 NBR	1
66334	Nut M6 Din 934 A2	1
66344	Washer D6 Din 125 A2	1

67100	Diaphragm D69	1
67104-I	Diaphragm base D69 Inox	1
67104.2-P/F	Diaphragm base D69	1
67105.1-I	Diaphragm cylinder D69 3/4" Inox	1
67105.2-P/F	Diaphragm cylinder D69 3/4"	1
67114	Diaphragm D95	1
67115-P/F/I	Diaphragm cylinder D95	1
67116	Diaphragm base D95	1
67117	Diaphragm flange D95	1
67117-I	Diaphragm flange D95 s.s.	1
67118	Diaphragm D115	1
67119-P/F/I	Diaphragm cylinder D115	1
67121	Diaphragm flange 115	1
67121-I	Diaphragm flange D115 s.s.	1
67123	Diaphragm base 115	1
67300	Screw M8x40 Din 912 A2	4
67301	Screw M8x10 iso 7380 A2	4
67302	Screw M8x60 Din 912 A2	4

NSIERNES

60-013	Block D40 p1.5mm assembly	1
60-015	Rod slider D40-D assembly	1
60-021	Regulator p 0,9 mm D40 assembly	1
60-022	Regulator p 1,5 mm D40 assembly	1
60-032	Block D40 p0,9mm assembly	1

VALVOLA

60-808.1-F/I	Suction check valve hose 6X12 3/4
60-809.1-F/I	Discharge check valve hose 6X12 3/4
60-858-P	Suction check valve 6x12 3/4 PP Borosilicate
60-859-P	Discharge check valve 6X12 3/4 PP Borosilicate
62-806-F	Suction check valve 3/4 PVDF
62-807-F	Discharge check valve 3/4 PVDF
62-856-P	Suction check valve 3/4 PP Borosilicate
62-857-P	Discharge check valve 3/4 PP Borosilicate
63-803-I	Suction check valve 3/4 s.s.
63-804-I	Discharge check valve 3/4 s.s.
60-814.1-P/F/I	Priming valve 3/4 max. 50 l/h
60-840-P/F/I	Priming valve 3/4 max. 500 l/h

MANUTENZIONE KIT

60-080-P	Maintenance kit Dostec-40 D69 6X12 PP
60-081-P	Maintenance kit Dostec-40 D69 3/4 PP
60-082-P	Maintenance kit Dostec-40 D95 PP
60-083-P	Maintenance kit Dostec-40 D115 PP

Materiali codice: -P= Polypropylene
-F= PVDF
-I= SS 316

VALVOLA 6X12 (60 l/h máx.)

PP / PVDF

Impulsione
60-809.1-P/F
***60-859-P**(Boro.)

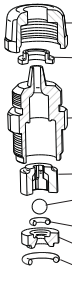

Aspirazione
60-808.1-P/F
***60-858-P(Boro.)**

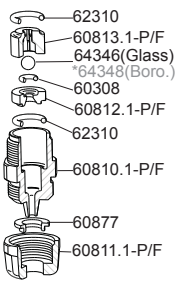

AISI 316

Impulsione
60-809.1-I

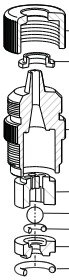

Aspirazione
60-808.1-I

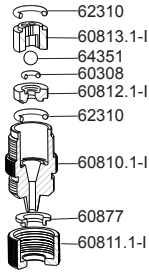

VALVOLA 3/4 (500 l/h máx.)

PP / PVDF

Impulsione
62-857-P
62-861-F

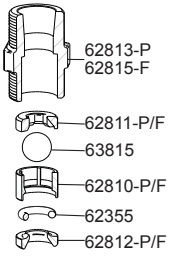

Aspirazione
62-856-P
62-860-F

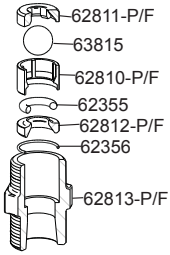

AISI 316

Impulsione
63-804-I

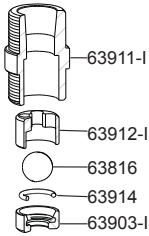

Aspirazione
63-803-I

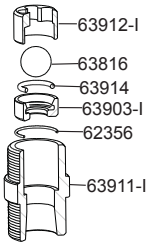

INNESCO DELLA VALVOLA

60-814.1-P (60l/h máx.)

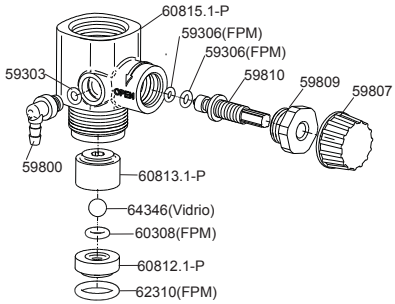

60-840-P (500l/h máx.)

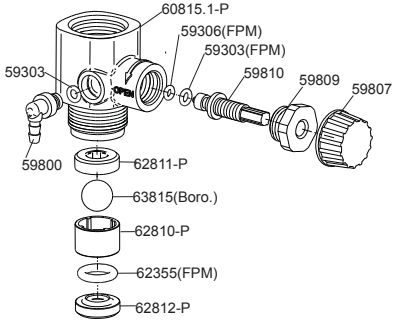

MANUNTENZIONE

Prime di qualunque operazione di manutenzione controllare:

Che la pompa è ferma e staccata dalla corrente.

Che non c'è pressione dentro la testata né nella tubolatura di spinta. Si consiglia di vuotare la testata prima di aprire.

Che gli operai dedicati alla manutenzione usino i mezzi di protezione adatti per la manipolazione del liquido dosato.

MANUTENZIONE PERIODICA:

Cambiare l'olio dopo le prime 500 ora. I cambi successivi saranno ogni 2000 ora (almeno una volta all'anno).

Controllare lo stato del pistone ogni 3 mesi oppure ogni 1000 ora.

Controllare lo stato del boccola ogni 3 mesi oppure ogni 1000 ora.

Controllare lo stato de la membrana ogni 3 mesi oppure ogni 1000 ora.

Controllare lo stato del soffieto dell'olio ogni 3 mesi oppure ogni 1000 ora.

Controllare lo stato del filtro di aspirazione 1 volta al mese.

Controllare lo state delle valvole ogni 3 mese oppure ogni 1000 ora.

Si raccomanda di far circolare periodicamente dell'aqcua pulita nella pompa dosante (per esempio quando si svuota il serbatoio), per eliminare i resti precipitati che potessero essere all'interno del cilindro o nelle tibature di aspirazioni e spinta.

Nel caso in cui si utilizzino dei liquidi molto corrosivi si raccomanda di addoppiare la frequenza dei controlli.

PROBLEMA	CAUSA	SOLUZIONE
IL MOTORE NON GIRA	NON C'È TENSIONE È SALTATA LA PROTEZIONE DEL MOTORE	- Controllare con un voltimetro la tensione di entrata - Controllare con un amperimetro che la corrente non sia superiore alla corrente nominale
IL MOTORE SI SCALDA	UNA FASE SI INCEPPA (trifasico); LA TENSIONE DI ENTRATA NON È GIUSTA	- Controllare con un voltimetro la - tensione nei morsetti del motore - Controllare se la tensione di entrata corrisponde a quella del motore (-10% / +10%)
	CONSUMO SUPERIORE ALLA NORMA	- Controllare che la pressione d'iniezione non sia superiore a quella indicata nel modulo - Controllare con un voltimetro la tensione di entrata
	BASSA FREQUENZA DI LAVORO (solo con il variatore di frequenza)	- Aumentare la frecuenza di lavoro con il variatore
IL MOTORE FUNZIONA MA LA POMPA NON INIETTA O LA DOSATURA È INFERIORE ALLA DOSATURA NOMINALE	LA POMPA NON È INNESCATA	- Innescre la pompa iniettando a pressione zero
	LA VALVOLA DI ASPIRAZIONE O DI SPINTA È SPORCA O DANNEGGIATA	- Pulire o cambiare le valvole
	FILTRO DI ASPIRAZIONE SPORCO	- Pulire il filtro
	ENTRA L'ARIA NELLA TUBATURA DI ASPIRAZIONE	- Dare un ripasso alla tenuta stagna nei punti di conessione
	CAVITAZIONE IN ASPIRAZIONE	- Aumentare il diametro della tubatura - Ridurre la lunghezza della tubatura di aspirazione - Ridurre la velocitá per mezzo di un variatore - Utilizzare un liquido meno vischioso
LA POMPA PERDE LIQUIDO ORIFIZIO INFERIORE DEL CILINDRO	BOCCOLE DANNEGGIATE PISTONE DANNEGGIATO	-· Sostituire le boccole -.Sostituire il pistone
LA POMPA PERDE OLIO ORIFIZIO INFERIORE DEL CILINDRO	SOFFIETO DANNEGIATO	- Sostituire il soffieto
LA POMPA PERDE DELL'OLIO DAL	ANELLI DEL REGOLATORE DANNEGGIATI	- Sostituire i giunti

DICHIARAZIONE

I.T.C S.L..
Vallès, 26
Polígono Industrial Can Bernades-Subirà
08130 Santa Perpètua de Mogoda

Dichiariamo che tutti i modelli dei prodotti DOSTEC40, identificati con il numero di serie ed anno di fabbricazione, ubbidiscono alla direttiva per le macchine 98/37/CE e alla direttiva bassa tensione D2014/35/UE sempre e quando l'installazione, l'uso e la manutenzione vengano portati a termine d'accordo con le norme vigenti e secondo le indicazioni del manuale di istruzione.

Antón Planas
Direttore Generale

GARANZIA

ITC DOSING PUMPS

La ***ITC S.L.*** ganratisce il prodotto descritto in questo documento per un periodo di un anno dalla data di acquisto contro ogni difetto di fabbricazione o di materiale, sempre che l'installazione, l'uso e la manutenzione dell'impianto siano stati fatti correttamente.

L'apparecchio dovrà essere spedito esente da spese alla nostra fabbrica o al servizio tecnico della ITC S.L. autorizzato. La rispedizione sarà fatta con spese di trasporto a vostro carico.

L'apparecchio dovrà essere accompagnato dal certificato di garanzia con la data di acquisto e il timbro del venditore, oppure dalla fattura di

MODELO

_____

Nº DI SERIE

_____

Data di acquisito e timbro del venditore

DATA: _____

Traduzione del manuale originale

Ed:26/06/18-It

C/ Vallès, 26 Pol. Ind. Can Bernades - Subirà
P.O. Box 60
08130 Santa Perpètua de Mogoda
BARCELONA

Tel. 93 544 30 40 *Fax 93 544 31 61*
e-mail: itc@itc.es *www.itc-dosing-pumps.com*